Технический паспорт изделия

TDC-E200R2

Telematic Data Collector

СИСТЕМЫ ШЛЮЗОВ

SICK
Sensor Intelligence.

Информация для заказа

Версия	Категория продукции	Описание	Покрытие сети	Комплект поставки	Тип	Артикул
TDC-E200	Шлюзовые и облачные решения	Шлюз связывает в сеть датчики, машины и платформы IIoT для сбора и предварительной обработки локальных данных датчиков и процессов.	Европа Средний Восток Африка APAC	TDC-E200R2 с сотовой связью (без трафика данных) включая соединительные кабели и руководство по эксплуатации	TDC-E200R2	6067896

Входит в объем поставки: Антенна GPS (1), Антенна GSM (1), Антенна WLAN (1), Запасной соединительный кабель питания (1)

Другие варианты исполнения устройства и аксессуары ➜ www.sick.com/Telematic_Data_Collector

Подробные технические данные

Характеристики

Категория продукции	Шлюзовые и облачные решения
Выход предупредительного сигнала	Удаленное уведомление или событие, заданное пользователем

Механика/электроника

Напряжение питания	24 V DC (9 V DC ... 36 V DC)
Потребляемая мощность	2,4 W
Размеры корпуса (Ш x Г x В)	162 mm x 32 mm x 101 mm
Вес	230 g
Материал корпуса	Полиамид PA6
Цвет корпуса	Светло-голубой (RAL 5012)
Крепление	В транспортном средстве или в шкафу управления
Тип защиты	IP20 (по DIN EN 60529)

Производительность

Датчик	Датчик ускорения, Магнитометр, Термометр
Внутренний компьютер	1 ГБ, DD3, двухъядерный Cortex-A7 с сопроцессором Cortex-M4
Внутренняя память	16 GB
Операционная система	Linux
Экосистема	Docker
Графический интерфейс пользователя	Диспетчер устройств TDC-E, Node-RED, picoStratus
Протокол данных	MQTT, REST API, OPC UA, WebSocket
Формат данных	JSON
Возможность соединения	Мобильная связь (3G)

	WLAN WPAN LAN
Сеть сотовой связи	UMTS: 900/2100 MHz, GSM/EDGE: 850/900/1800/1900 MHz
Покрытие сети	Европа, Средний Восток, Африка, APAC

Интерфейсы

GPS	✓, Спутниковая система расширения L1 C/A: WAAS, EGNOS, MSAS, GAGAN
Протокол	GPS, GLONASS, BeiDo, Galileo
Электрическое подключение	MCX
Модем	✓, 3G HSPA+
Скорость передачи данных	(5,76 Mbit/s ... 14,4 Mbit/s)
Протокол	UMTS: 900/2100 MHz GSM/EDGE: 850/900/1800/1900 MHz
Ethernet	✓ (2)
Скорость передачи данных	(10 Mbit/s ... 1.000 Mbit/s)
Электрическое подключение	RJ45
WLAN	✓
Скорость передачи данных	(80 Mbit/s ... 100 Mbit/s), Однодиапазонный 2,4 ГГц
Протокол	IEEE 802.11 b/g/n
WPAN	✓, IEEE 802.15.1, IEEE 802.15.4, IEEE 802.15.3
Последовательный	✓, RS-232, RS-422, RS-485, SSI, 1Wire
Электрическое подключение	Micro-Fit (20-контактный)
CAN-шина	✓ (2)
Скорость передачи данных	1 Mbit/s, регулируется
Протокол	J1939, CANOpen
Электрическое подключение	Micro-Fit (20-контактный)
USB	✓, USB 2.0
Электрическое подключение	Штекер USB 2.0 A
Входы/выходы	
I/O	6 аналоговых входов (конфигурируемые, ток и напряжение), 8 цифровых входов/выходов (конфигурируемые)
Оптическая индикация	3, Светодиод, Индикаторы состояния
Интерфейс настройки	Веб-интерфейс

Данные окружающей среды

Диапазон рабочих температур	–20 °C ... +70 °C
Диапазон температур при хранении	–40 °C ... +85 °C
Устойчивость к сотрясениям	IEC 60068-2-27
Электромагнитная совместимость (ЭМС)	EN 303446-1 EN 55032 EN 55024 EN 61000-3-2 EN 61000-3-3
Безопасность продукции	EN 60950-1
Разрешение на эксплуатацию радиооборудования	EN 301511 V12.5.1 (2017)

Общие указания

Описание	Шлюз связывает в сеть датчики, машины и платформы IIoT для сбора и предварительной обработки локальных данных датчиков и процессов.
Комплект поставки	TDC-E200R2 с сотовой связью (без трафика данных) включая соединительные кабели и руководство по эксплуатации

Классификации

ECl@ss 5.0	19179090
ECl@ss 5.1.4	19179090
ECl@ss 6.0	19179090
ECl@ss 6.2	19179090
ECl@ss 7.0	19179090
ECl@ss 8.0	19179090
ECl@ss 8.1	19179090
ECl@ss 9.0	19179090
ECl@ss 10.0	19179090
ECl@ss 11.0	19179090
UNSPSC 16.0901	43222605

Габаритный чертеж (Размеры, мм)

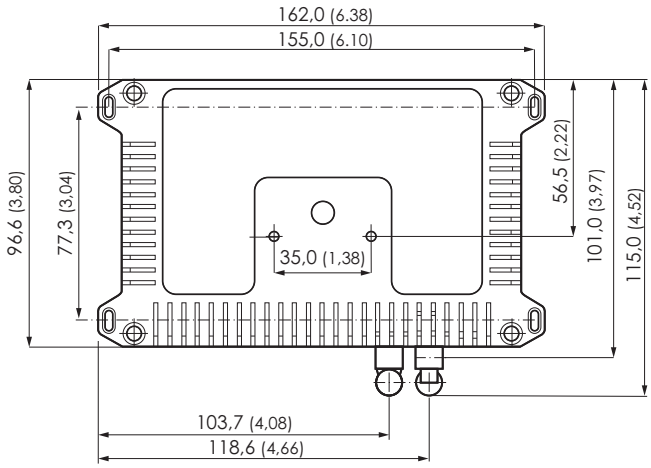

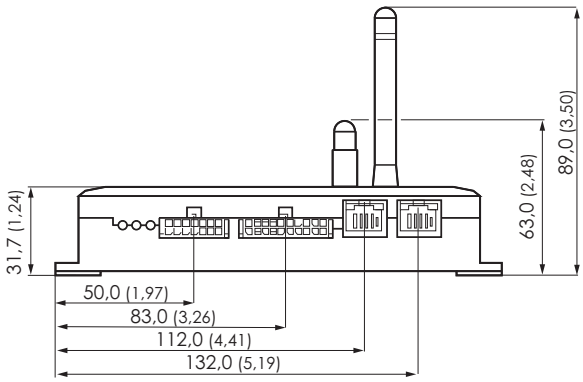

ОБЗОР КОМПАНИИ SICK

Компания SICK – ведущий производитель интеллектуальных датчиков и комплексных решений для промышленного применения. Уникальный спектр продукции и услуг формирует идеальную основу для надежного и эффективного управления процессами, защиты людей от несчастных случаев и предотвращения нанесения вреда окружающей среде.

Мы обладаем солидным опытом в самых разных отраслях и знаем все о ваших технологических процессах и требованиях. Поэтому, благодаря интеллектуальным датчикам, мы в состоянии предоставить именно то, что нужно нашим клиентам. В центрах прикладного применения в Европе, Азии и Северной Америке системные решения тестируются и оптимизируются под нужды заказчика. Все это делает нас надежным поставщиком и партнером по разработке.

Всеобъемлющий перечень услуг придает завершенность нашему ассортименту: SICK LifeTime Services оказывает поддержку на протяжении всего жизненного цикла оборудования и гарантирует безопасность и производительность.

Вот что для нас значит термин «Sensor Intelligence».

РЯДОМ С ВАМИ В ЛЮБОЙ ТОЧКЕ МИРА:

Контактные лица и представительства → www.sick.com