Технический паспорт изделия

# MZC1-2V2PSAKU0

## MZC1 VIA

**ДАТЧИКИ ДЛЯ ЦИЛИНДРОВ С С-ПАЗОМ**

SICK
Sensor Intelligence.

## Информация для заказа

| Тип | Артикул |
|---|---|
| MZC1-2V2PSAKU0 | 1079049 |

Другие варианты исполнения устройства и аксессуары ➜ www.sick.com/MZC1_VIA

## Подробные технические данные

### Характеристики

| | |
|---|---|
| **Цилиндрический корпус** | С-паз |
| **Цилиндрические корпусы с адаптером** | SMC-шина CDQ2<br>SMC-шина ECDQ2 |
| **Длина корпуса** | 23,7 mm |
| **Переключающий выход** | PNP |
| **Частота переключения** | 1.000 Hz |
| **Функция выхода** | Нормально открытый |
| **Электрическое исполнение** | Пост. ток, 3-проводный |
| **Тип защиты** | IP68, IP69K [1] [2] |
| **Особые свойства** | Светодиод для визуальной сигнализации при настройке/индикации (желтый)<br>Светодиод питания (зеленый)<br>Внутренняя температура корпуса (через IO-Link)<br>Функция счётчика (через IO-Link) |
| **Настройка** | |
| IO-Link | Нормально закрытый или нормально открытый<br>Задержка при включении или выключении (до 1,6 секунд) |

[1] Согласно EN 60529 (IP67/IP68).
[2] Согласно DIN 40050 (IP69K).

### Механика/электроника

| | |
|---|---|
| **Напряжение питания** | 10 V DC ... 30 V DC |
| **Потребление тока** | 8 mA [1] |
| **Падение напряжения** | ≤ 2,5 V |
| **Постоянный ток $I_a$** | ≤ 100 mA |

[1] Без нагрузки.
[2] Ub и Ta постоянны.


Может быть изменено производителем без предварительного уведомления

| | |
|---|---|
| **Класс защиты** | III |
| **Чувствительность срабатывания тип.** | 2,2 mT |
| **Переход через крайнее положение тип.** | 4 mm |
| **Гистерезис тип.** | ≤ 0,8 mT |
| **Воспроизводимость** | ≤ 0,1 mT [2] |
| **Защита от инверсии полярности** | ✓ |
| **Защита от короткого замыкания** | ✓ |
| **Подавление импульса включения** | ✓ |
| **Диапазон температур при работе** | –30 °C ... +80 °C |
| **Ударопрочность и виброустойчивость** | 30 г, 11 мс/10...55 Гц, 1 мм |
| **ЭМС** | Согласно EN 60947-5-2 |
| **Вид подключения** | Кабель, 3-жильный, 2 m |
| **Детали типа подключения** | |
| Сечение провода | 0,09 mm² |
| Диаметр провода | Ø 2,2 mm |
| Радиус изгиба | При неподвижной укладке > 2 x диаметр кабеля<br>В подвижном состоянии > 5 x диаметр кабеля |
| Кабельный отвод | Осевая |
| **Материал** | |
| Корпус | Пластик |
| Кабель | Полиуретан |
| **Особые свойства** | Светодиод для визуальной сигнализации при настройке/индикации (желтый), Светодиод питания (зеленый), внутренняя температура корпуса (через IO-Link), функция счётчика (через IO-Link) |
| **№ файла UL** | NRKH.E181493 & NRKH7.E181493 |

[1] Без нагрузки.
[2] Ub и Ta постоянны.

## Интерфейс связи

| | |
|---|---|
| **Интерфейс связи** | IO-Link V1.0 |
| **Коммуникационный интерфейс, детальное описание** | COM2 (38,4 kBaud) |
| **Время цикла** | 10,4 ms |
| **Длина технологических данных** | 8 Bit |
| **Структура технологических данных** | Бит 0 = дискретный сигнал $Q_{L1}$<br>Бит 1 = дискретный сигнал $Q_{L2}$<br>Бит 2 ... 7 = пустой |
| **VendorID** | 26 |
| **DeviceID HEX** | 0x80015D |
| **DeviceID DEC** | 8388957 |

## Классификации

| | |
|---|---|
| **ECl@ss 5.0** | 27270104 |
| **ECl@ss 5.1.4** | 27270104 |
| **ECl@ss 6.0** | 27270104 |

| | |
|---|---|
| **ECl@ss 6.2** | 27270104 |
| **ECl@ss 7.0** | 27270104 |
| **ECl@ss 8.0** | 27270104 |
| **ECl@ss 8.1** | 27270104 |
| **ECl@ss 9.0** | 27270104 |
| **ECl@ss 10.0** | 27270104 |
| **ECl@ss 11.0** | 27270104 |
| **ETIM 5.0** | EC002544 |
| **ETIM 6.0** | EC002544 |
| **ETIM 7.0** | EC002544 |
| **UNSPSC 16.0901** | 39122230 |

## Указания по установке

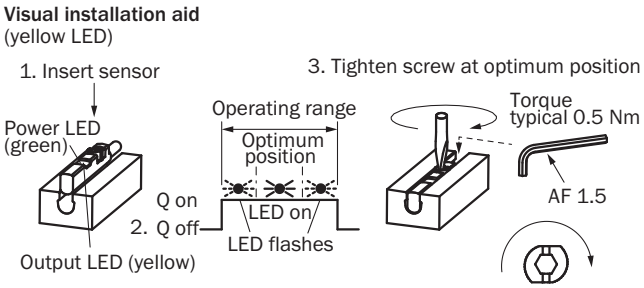


## Схема соединений

Cd-401

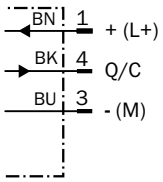



Может быть изменено производителем без предварительного уведомления

## Габаритный чертеж (Размеры, мм)

Кабель

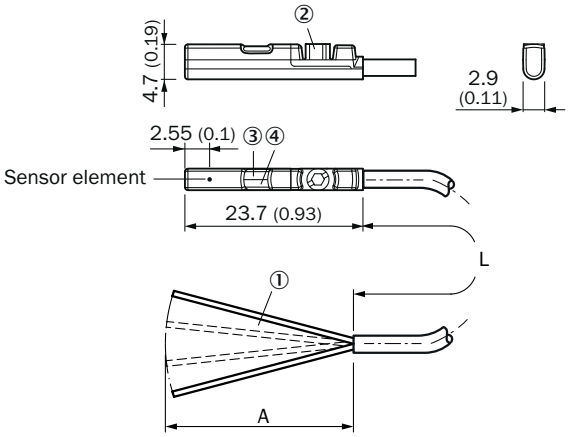


① Соединение
② Крепёжный болт SW 1,5
③ Светодиод для визуальной сигнализации при настройке/индикации (желтый)
④ Светодиод питания (зеленый)

| Артикул | Тип | L | A | Количество жил |
|---|---|---|---|---|
| 1079049 | MZC1-2V2PSAKU0 | 2 m | 31.5 | 3 |
| 1079050 | MZC1-2V2PSAKUB | 5 m | 31.5 | 3 |

## Рекомендуемые сервисы

Дополнительные услуги ➔ www.sick.com/MZC1_VIA

| | Тип | Артикул |
|---|---|---|
| Function Block Factory | | |
| • **Описание:** Function Block Factory поддерживает стандартные программируемые логические контроллеры (ПЛК) различных производителей, таких как Siemens, Beckhoff, Rockwell Automation и B & R. Более подробную информацию о FBF можно найти <a href=https://fbf.cloud.sick.com target="_blank">здесь</a>. | Function Block Factory | По запросу |

# ОБЗОР КОМПАНИИ SICK

Компания SICK – ведущий производитель интеллектуальных датчиков и комплексных решений для промышленного применения. Уникальный спектр продукции и услуг формирует идеальную основу для надежного и эффективного управления процессами, защиты людей от несчастных случаев и предотвращения нанесения вреда окружающей среде.

Мы обладаем солидным опытом в самых разных отраслях и знаем все о ваших технологических процессах и требованиях. Поэтому, благодаря интеллектуальным датчикам, мы в состоянии предоставить именно то, что нужно нашим клиентам. В центрах прикладного применения в Европе, Азии и Северной Америке системные решения тестируются и оптимизируются под нужды заказчика. Все это делает нас надежным поставщиком и партнером по разработке.

Всеобъемлющий перечень услуг придает завершенность нашему ассортименту: SICK LifeTime Services оказывает поддержку на протяжении всего жизненного цикла оборудования и гарантирует безопасность и производительность.

**Вот что для нас значит термин «Sensor Intelligence».**

# РЯДОМ С ВАМИ В ЛЮБОЙ ТОЧКЕ МИРА:

Контактные лица и представительства → www.sick.com